INDIVIDUAZIONE VOLUMI IN DEMOLIZIONE

PIANO TERRA
scala 1:200

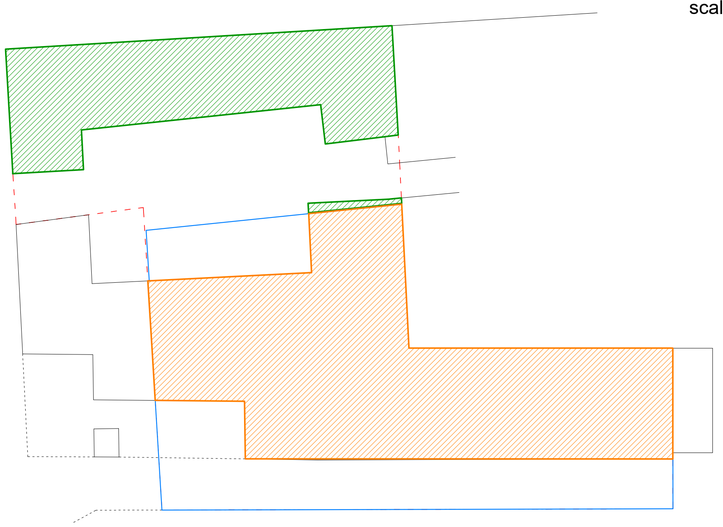

PIANO PRIMO
scala 1:200

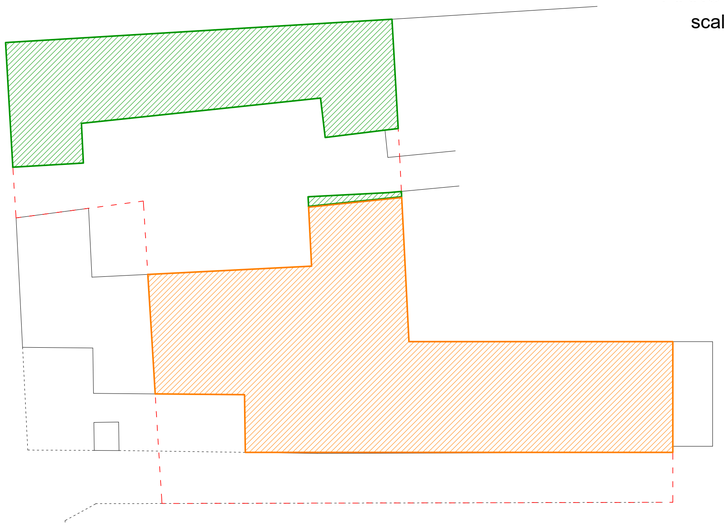

PIANO SECONDO
scala 1:200

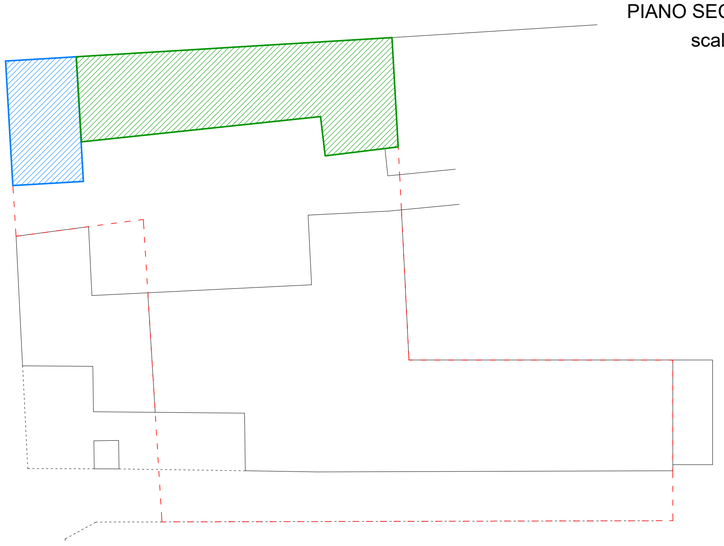

SCHEMI PER CALCOLO VOLUMI

PIANO TERRA
scala 1:200

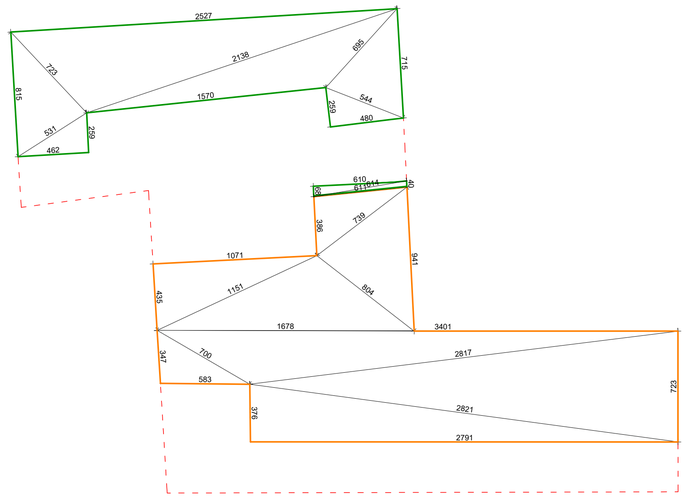

PIANO PRIMO
scala 1:200

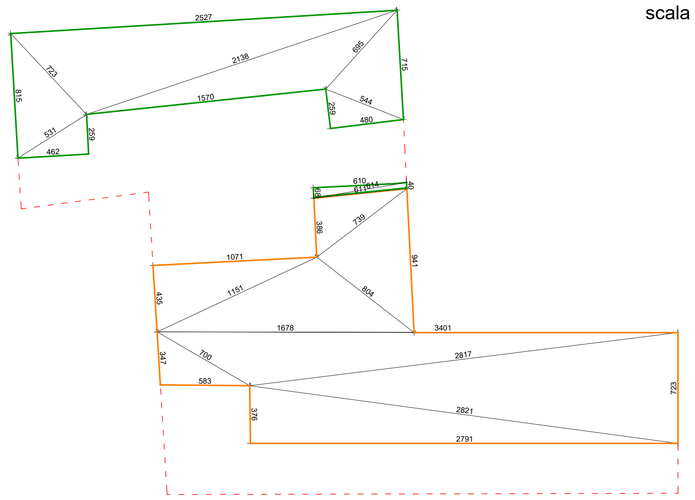

PIANO SECONDO
scala 1:200

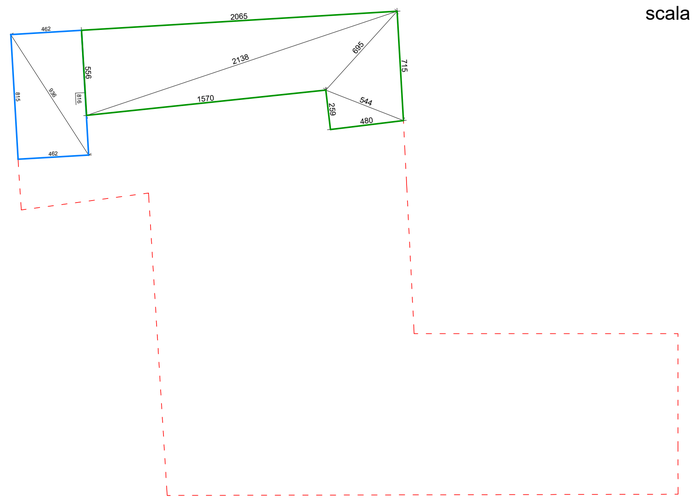

Calcolo Volume di demolizione per cessione parcheggi

Calcolo dell'area con la formula di Erone: A=√ p/2*(p/2-a)*(p/2-b)*(p/2-c)

	lato a	lato b	lato c	p/2	area
PIANO TERRA	4,62 m	2,59 m	5,31 m	6,26 mq	5,98 mq
	5,31 m	8,15 m	7,23 m	10,35 mq	18,87 mq
	25,27 m	7,23 m	21,38 m	26,94 mq	70,22 mq
	21,38 m	6,95 m	15,70 m	22,02 mq	36,47 mq
	6,95 m	7,15 m	5,44 m	9,77 mq	17,68 mq
	5,44 m	4,80 m	2,59 m	6,42 mq	6,22 mq
	6,10 m	0,68 m	6,14 m	6,46 mq	2,07 mq
	6,11 m	0,40 m	6,14 m	6,33 mq	1,22 mq
				Sommano:	**158,73 mq**
PIANO PRIMO	*lato a*	*lato b*	*lato c*	*p/2*	*area*
	4,62 m	2,59 m	5,31 m	6,26 mq	5,98 mq
	5,31 m	8,15 m	7,23 m	10,35 mq	18,87 mq
	25,27 m	7,23 m	21,38 m	26,94 mq	70,22 mq
	21,38 m	6,95 m	15,70 m	22,02 mq	36,47 mq
	6,95 m	7,15 m	5,44 m	9,77 mq	17,68 mq
	5,44 m	4,80 m	2,59 m	6,42 mq	6,22 mq
	6,10 m	0,68 m	6,14 m	6,46 mq	2,07 mq
	6,11 m	0,40 m	6,14 m	6,33 mq	1,22 mq
				Sommano:	**158,73 mq**
PIANO SECONDO	*lato a*	*lato b*	*lato c*	*p/2*	*area*
	20,65 m	21,38 m	5,56 m	23,80 mq	57,41 mq
	21,38 m	6,95 m	15,70 m	22,02 mq	36,47 mq
	6,95 m	7,19 m	5,04 m	9,59 mq	16,63 mq
	5,04 m	4,33 m	2,59 m	5,98 mq	5,61 mq
				Sommano:	**116,11 mq**
					433,57 mq

SLP = 433,57 mq

Volume = 433,57 mq x 3,00 m = 1300,71 mc

Calcolo Volume di demolizione con parziale perequazione

Calcolo dell'area con la formula di Erone: A=√ p/2*(p/2-a)*(p/2-b)*(p/2-c)

	lato a	lato b	lato c	p/2	area
PIANO TERRA	3,47 m	7,00 m	5,83 m	8,15 mq	10,09 mq
	7,00 m	34,01 m	28,17 m	34,59 mq	59,61 mq
	28,17 m	7,23 m	28,21 m	31,81 mq	101,06 mq
	28,21 m	27,91 m	3,76 m	29,94 mq	52,47 mq
	16,78 m	11,51 m	8,04 m	18,17 mq	41,17 mq
	11,51 m	4,35 m	10,71 m	13,29 mq	23,29 mq
	8,04 m	9,41 m	7,39 m	12,42 mq	28,70 mq
	7,39 m	6,11 m	3,86 m	8,68 mq	11,78 mq
				Sommano:	**328,17 mq**
PIANO PRIMO	*lato a*	*lato b*	*lato c*	*p/2*	*area*
	3,47 m	7,00 m	5,83 m	8,15 mq	10,09 mq
	7,00 m	34,01 m	28,17 m	34,59 mq	59,61 mq
	28,17 m	7,23 m	28,21 m	31,81 mq	101,06 mq
	28,21 m	27,91 m	3,76 m	29,94 mq	52,47 mq
	16,78 m	11,51 m	8,04 m	18,17 mq	41,17 mq
	11,51 m	4,35 m	10,71 m	13,29 mq	23,29 mq
	8,04 m	9,41 m	7,39 m	12,42 mq	28,70 mq
	7,39 m	6,11 m	3,86 m	8,68 mq	11,78 mq
				Sommano:	**328,17 mq**
					656,34 mq

SLP = 656,34 mq

Volume = 656,34 mq x 3,00 m = 1969,02 mc

Calcolo Volume di proprietà comunale

Calcolo dell'area con la formula di Erone: A=√ p/2*(p/2-a)*(p/2-b)*(p/2-c)

	lato a	lato b	lato c	p/2	area
PIANO SECONDO	4,62 m	8,15 m	9,36 m	11,07 mq	18,83 mq
	4,62 m	8,16 m	9,36 m	11,07 mq	18,85 mq
				Sommano:	**37,68 mq**
					37,68 mq

SLP = 37,68 mq

Volume = 37,68 mq x 3,00 m = 113,04 mc

LEGENDA

- Volume in demolizione per cessione parcheggi
- Volume in demolizione con parziale perequazione
- Volume di proprietà comunale

Studio Martegani

Dott. Ing.
Alfredo Martegani

via Castelli 1, 21013 Gallarate (VA)
telifax 0331-776139
e.mail studio.martegani@gmail.com

PROGETTO:
P.I.I. Via Bonacalza, Via VIII Marzo, Via delle Arti

OGGETTO:
- PROPOSTA DI VARIANTE -

INDIVIDUAZIONE E CALCOLO
VOLUMI IN DEMOLIZIONE
VIA BONACALZA

LOCALITA':
Oggiona con Santo Stefano (VA), Via Bonacalza

COMMITTENTE:
DI.MA. SRL

tavola numero
05

scala
1:200

data
16/08/2022

aggiornamenti: